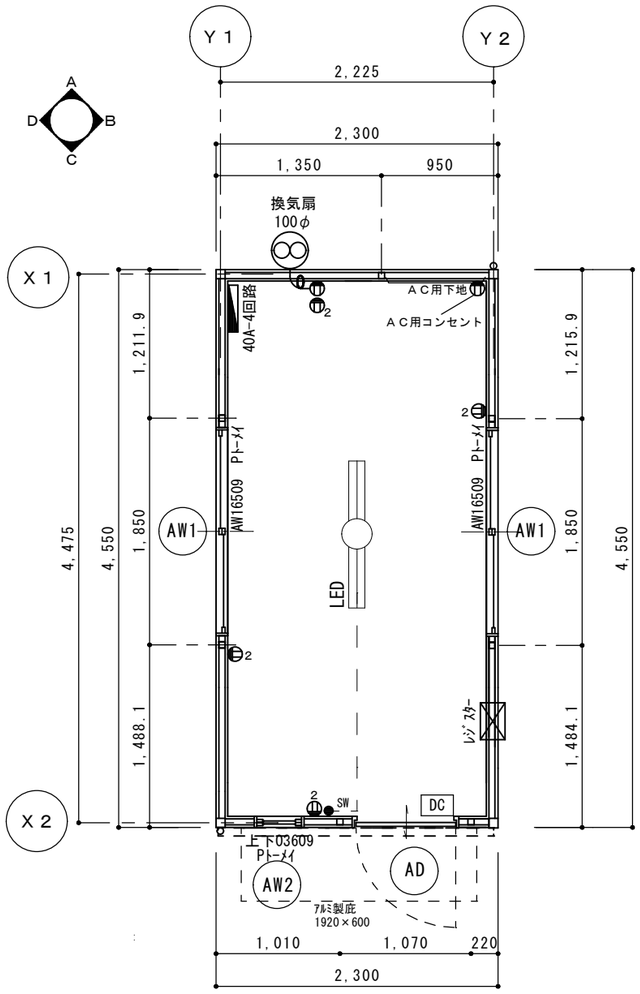

平面図　S＝1／50

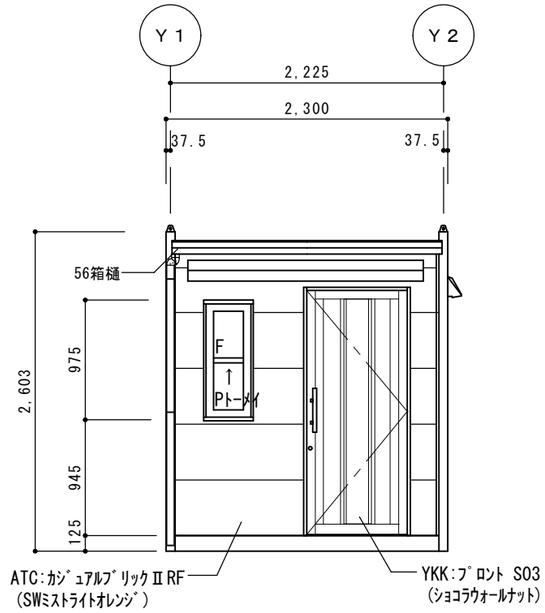

C側立面図　S＝1／50

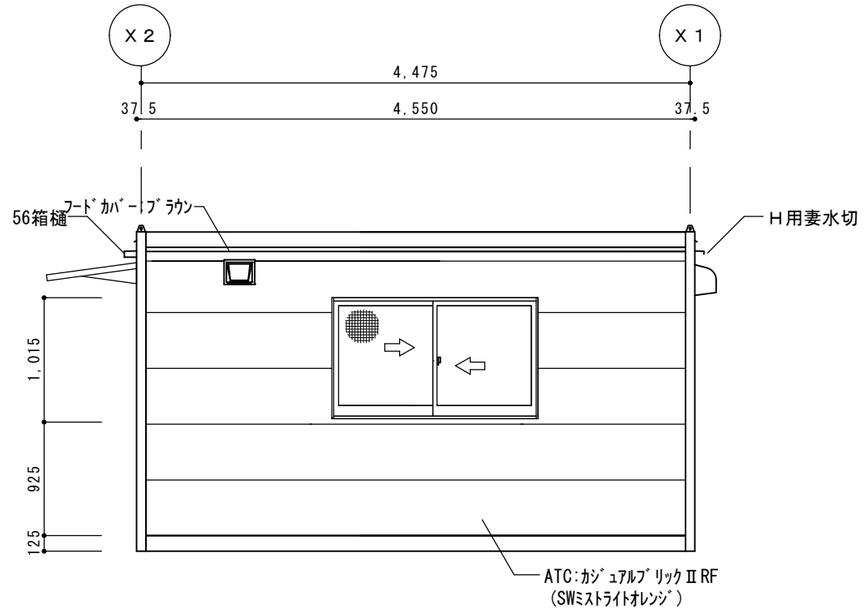

B側立面図　S＝1／50

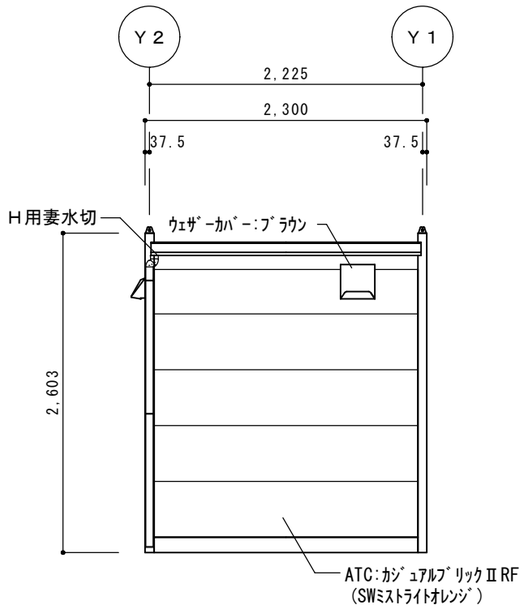

A側立面図　S＝1／50

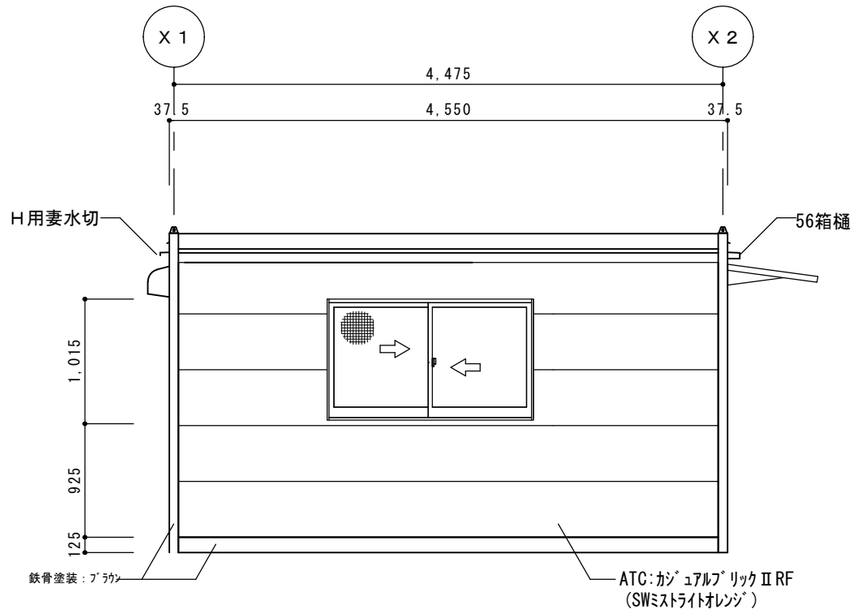

D側立面図　S＝1／50

訂正履歴		営業	承認	検図	製図		工事名称	型式	作成日	図面番号
1						株式会社ナガワ【盛岡営業所】	東北ブロック共通展示品	ＳＨ－Ｈ３型		
2							Ｈ３型カジュオレ	図面名称 平面図・立面図	縮尺 1/50	
3										