ベージュ色

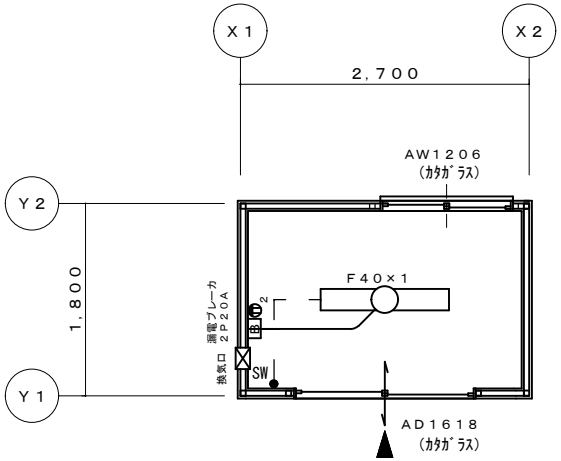

平面図　S＝1／50

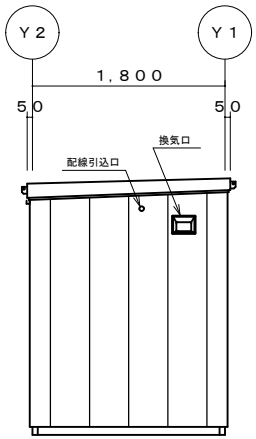

X1－立面図　S＝1／50

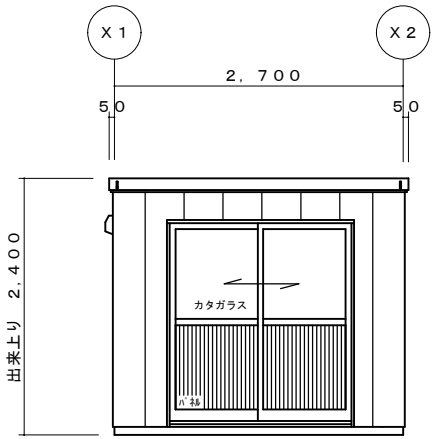

Y1－立面図　S＝1／50

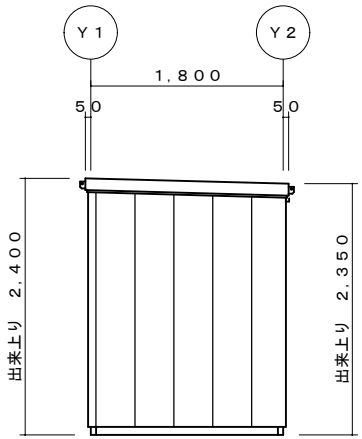

X2－立面図　S＝1／50

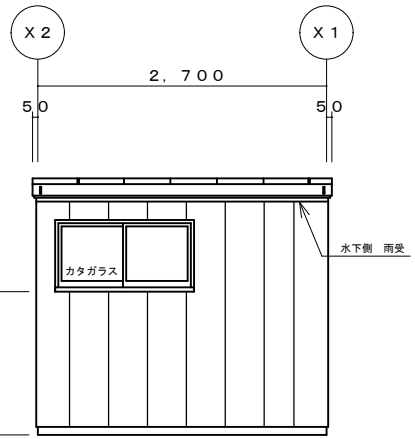

Y2－立面図　S＝1／50

検図印		営業	工事	承認	検図	製図		工事名称	型式	作成日	図面番号
1		＊＊	＊＊	田中	田中	服部	NAGAWA 株式会社ナガワ 【静岡営業所】		SH－E20型　引違い戸	2020/3/12	＊＊-＊＊
2									図面名称 平面図・立面図	縮尺 1/50	
3											