左：框ドア付き

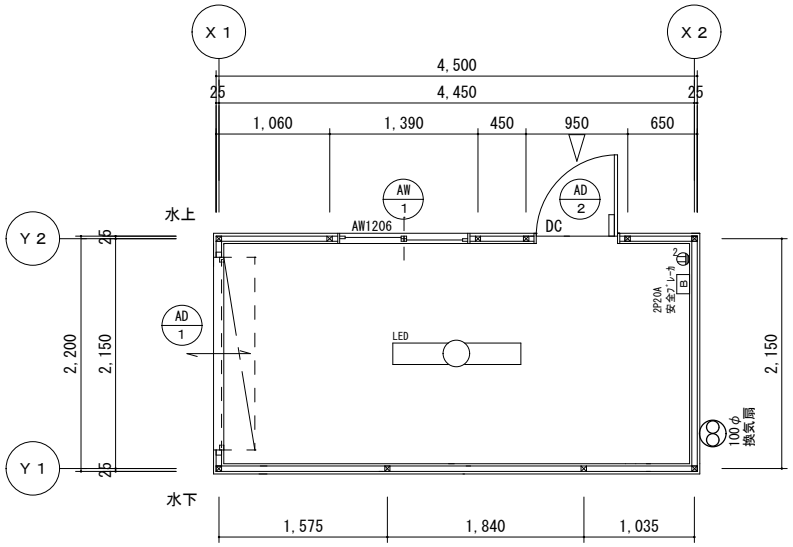

平面図　Ｓ＝１／５０

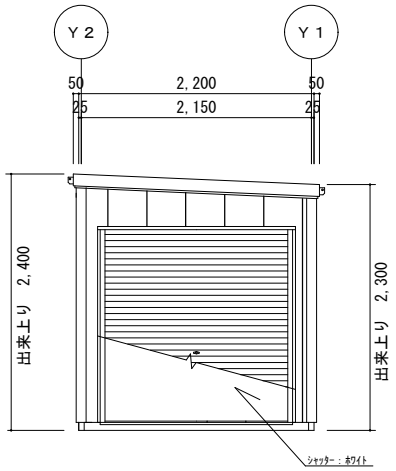

Ｘ１立面図　Ｓ＝１／５０

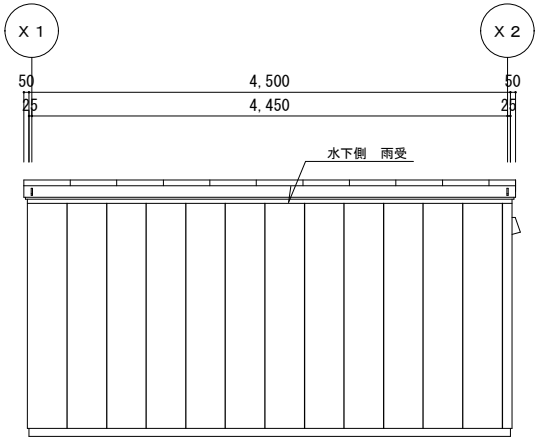

Ｙ１立面図　Ｓ＝１／５０

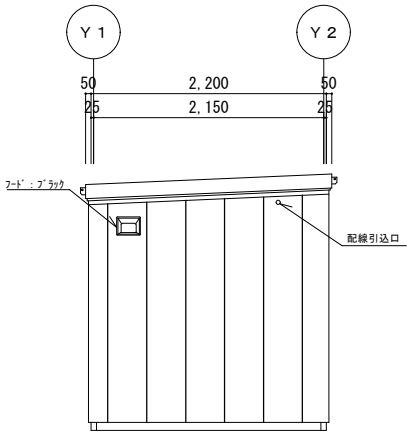

Ｘ２立面図　Ｓ＝１／５０

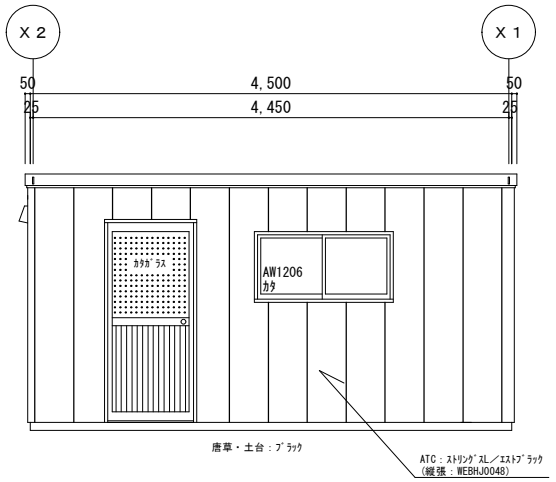

Ｙ２立面図　Ｓ＝１／５０

訂正履歴			承認	検図	検図	製図		工事名称	型式	作成日	図面番号
	1	**			**	大関	NAGAWA 株式会社ナガワ【郡山営業所】	展示品	特注 E31型ｼｬｯﾀｰ ｴｽﾄﾌﾞﾗｯｸ	2023/03/09	Ｅ３１－０１
	2								図面名称 平面図・立面図	縮尺 1/50	
	3										