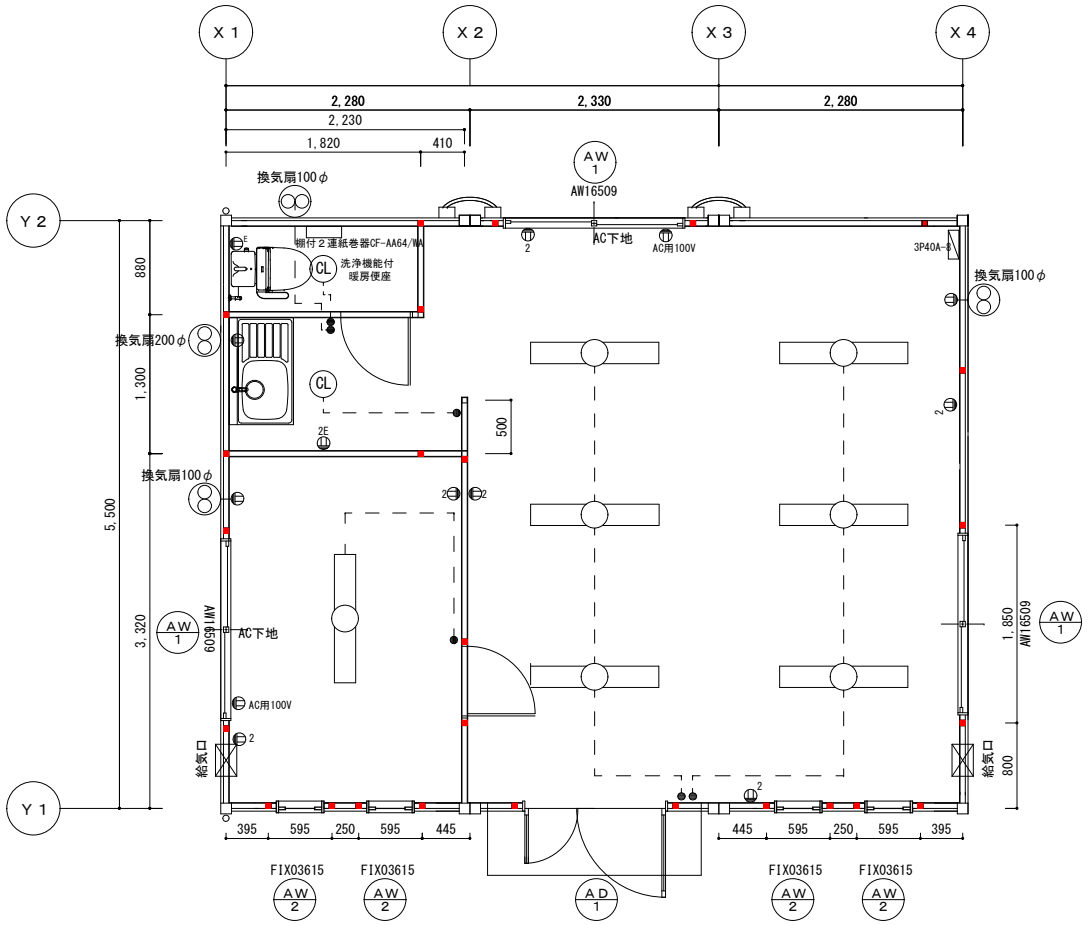

庇：YKKコンパイザーモダンスタイル
W2,000　D600　ブラウン

平面図　Ｓ＝１／５０

※現状と相違がある場合は現状優先とさせていただきます。

訂正履歴			営業	検図	検図	製図	工事名称	型式	作成日	図面番号
1	**	**					関東第一B共通展示品	ＳＨ-Ｈ５６型　３連棟	2024/02/29	＊－＊
2								図面名称 仕上表・平面図	縮尺 1/50	
3										

株式会社ナガワ

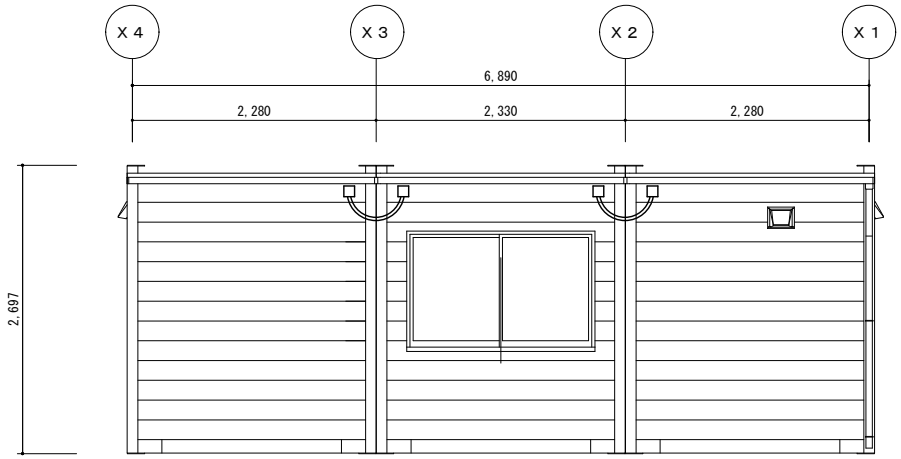

Ｙ２立面図　Ｓ＝１/５０

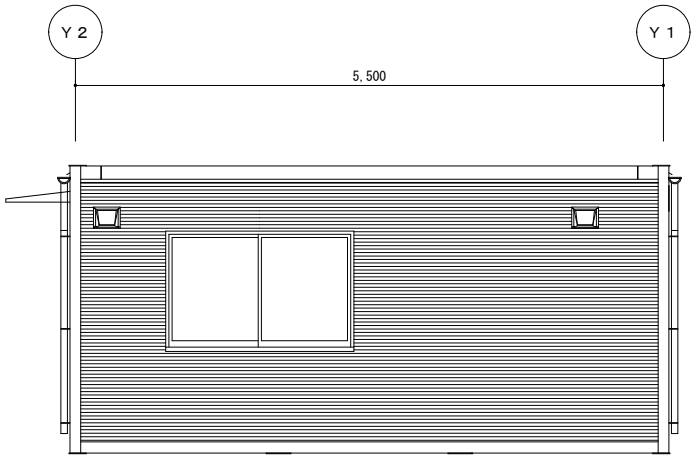

Ｘ１立面図　Ｓ＝１/５０

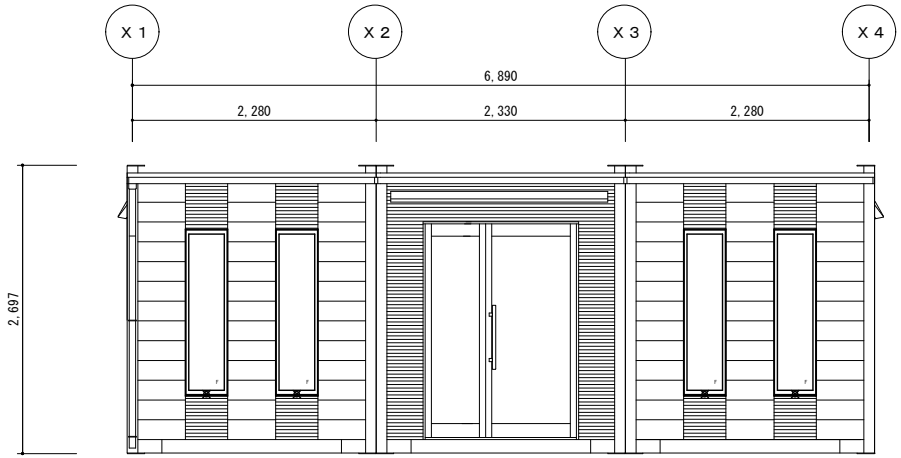

Ｙ１立面図　Ｓ＝１/５０

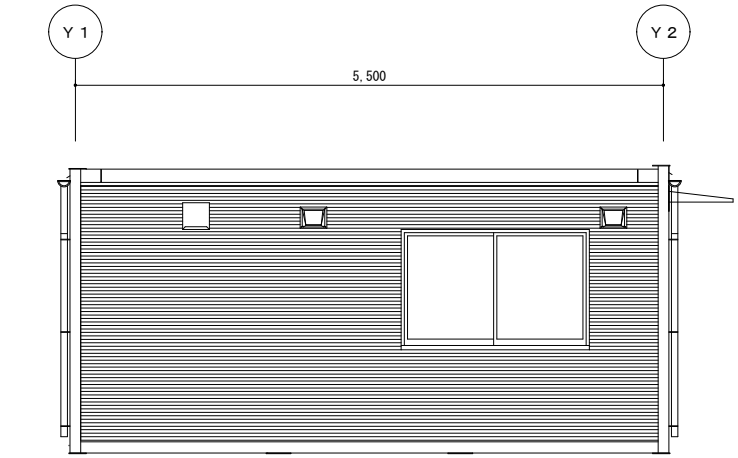

Ｘ３立面図　Ｓ＝１/５０

サイディング貼り分け

金属サイディング　旭トステム ：トロワL　ディーブブラウン	金属サイディング　旭トステム ：ルシェロL　ソフトホワイト

※現状と相違がある場合は現状優先とさせていただきます。

訂正履歴			営業	検図	検図	製図	株式会社ナガワ	工事名称	型式	作成日	図面番号
1	**	**						関東第一B共通展示品	ＳＨ-Ｈ５６型　３連棟	2024/02/29	＊－＊
2									図面名称 立面図	縮尺 1/50	
3											